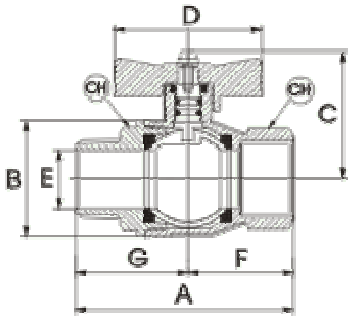

Dim.en mm	1/4"	3/8"	1/2"	3/4"	1"					
A	58	63	77	84	92					
B	25,5	25,5	32,5	42	49,5					
C	37	37	47	49	52					
D	54	54	54	63	63					
E	10	10	15	20	25					
F	28,75	31,5	38,5	42	46					
G	28,75	31,5	38,5	42	46					
CH	18	21	25	31	40					
Pres. atmosf. Kg/cm²-bar	50	50	50	40	40					
Presion-psi LBS working	710	710	710	570	570					
Unidades por caja Packing each box	12	12	12	8	8					

Caracteristicas Técnicas:
Adaptada para todo tipo de instalación hidráulica, de calefacción o neumática. Ideal para agua caliente o fría, aceites varios, aire comprimido.
Temperatura mínima y máxima de ejercicio:
Aire: -20ºC, a + 220ºC
Agua: 0ºC, a + 150ºC en ausencia de vapor.
Gas: -20ºC, a + 60ºC.
Disponible: en las medidas de 1/4" a 4"Roscadas bajo Norma: BS 21 - DIN 2999 - ISO 7/1 RP paralela hembra.

Materiales
Tornillo de la palomilla: Acero cincado.
Palomilla: Aluminio inyectado, UNI 5076 y pintada al horno con epoxi.
Anillos del prensaestopas: Juntas tóricas de VITON 70 SH/A y NBR 70 SH/A.
Eje de maniobra: Latón CW 614 N.
Adaptador final: Latón CW 617 N Nikelado.
Esfera: Latón CW 617 N Cromada a espesor.
Juntas de cierre: PTFE Teflón Virgen.
Cuerpo Válvula: Latón CW 617 N Nikelado.